# ASB

## Vigas Frías Vigas Frías Alta Capacidad

## Submittal

## Características:

- Viga fría activa de alta capacidad
- Para instalación empotrada en falso plafón
- Panel de acceso frontal
- Alto nivel de higiene
- Operación silenciosa

## Materiales y Acabados:

- Fabricado en acero galvanizado
- Color de línea: Blanco mate

## Plano de Dimensiones:

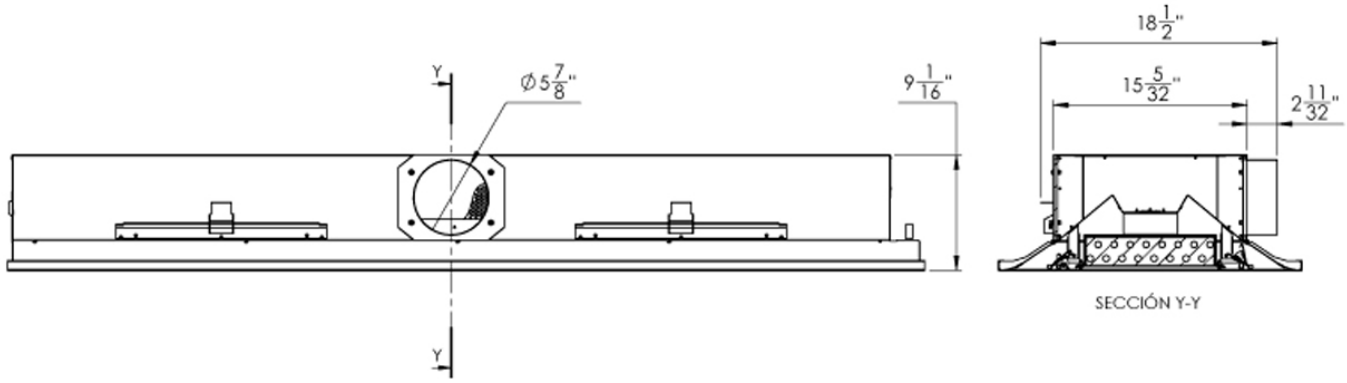


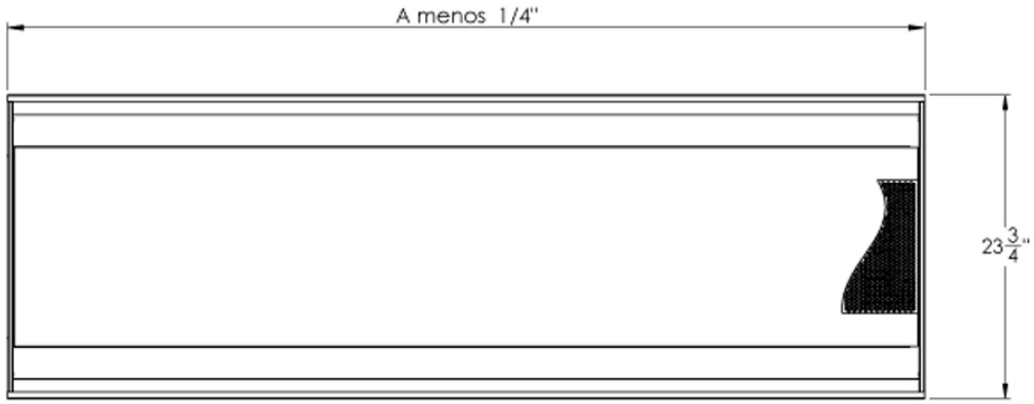


**Tabla de dimensiones ASB**

| Modelo | Medida Requerida A | |
|---|---|---|
| | Mínima | Máxima |
| ASB | 48" | 120" |

**Nombre de la obra:**_____
**Ubicación:**_____
**Arquitecto:** _____
**Ingeniero:** _____
**Contratista:** _____

**Presentado por:**

**Fecha:**


**Av. División del Norte N°76 Col. Memetla, Cuajimalpa México. C.P. 05330 D.F.**

**www.innes.com.mx**


Nota: Este submittal está diseñado para demostrar dimensiones generales de dicho producto. Los dibujos de este submittal no son elaborados con la intención de especificar aspectos exactos del producto. Estos dibujos no están a escala. Innes Aire S.A. de C.V. se reserva el derecho de hacer cambios sin previo permiso.


Ninguna parte de este documento podrá ser reproducida o retransmitida de cualquier forma; siendo estas: electrónicas o mecanografeadas; incluyendo fotocopiado, grabado y/o cualquier sistema de alojamiento de información sin previo permiso de INNES AIRE S.A. DE C.V.